Инструкция по монтажу и техническому обслуживанию

Бак-водонагреватель Logalux S120/2



Buderus

1 Применение по назначению

Бак-водонагреватель Logalux S120/2 предназначен для нагрева и хранения горячей воды.
Бак-водонагреватель может работать только в закрытых отопительных установках; нагрев воды может осуществляться только котловой водой.

УКАЗАНИЕ ДЛЯ ПОТРЕБИТЕЛЯ

При монтаже и работе отопительной установки соблюдайте нормы и правила, действующие в той стране, где она эксплуатируется!

2 Транспортировка и установка

- Бак-водонагреватель следует транспортировать в вертикальном положении, насколько это возможно, упакованным на поддоне, или, например, на специальной тележке.
- Осторожно снимайте бак с поддона.
  Не опрокидывайте через край облицовки, так как этим можно повредить ее!
- Бак-водонагреватель устанавливается непосредственно под котлом или сбоку от него. Расстояние от стен не регламентируется. Пол должен быть ровным и способным выдержать нагрузку от оборудования.

ПОВРЕЖДЕНИЕ БАКА

вследствие замерзания установки.

ОСТОРОЖНО!

- Помещение, в котором устанавливается оборудование, должно быть сухим и защищенным от холода.

При отключении установки бак-водонагреватель не должен замерзать, для чего он должен иметь соответствующую защиту или из него следует слить воду.

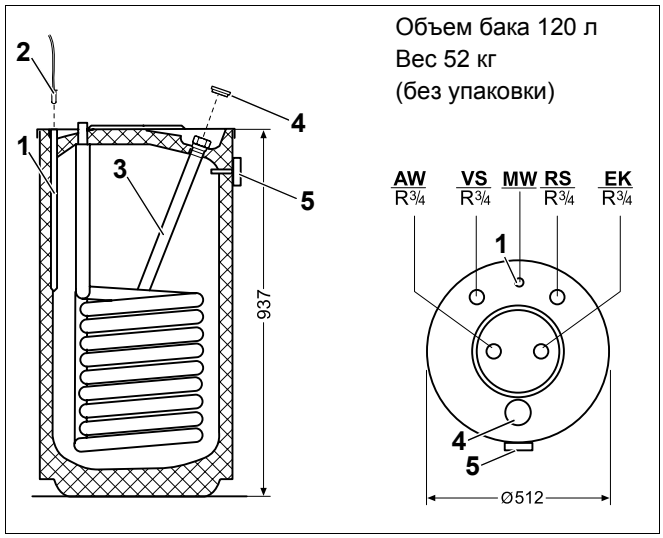

Рис. 1 Подключения и технические характеристики (размеры в мм)

Поз. 1: *трубка датчика*
Поз. 2: *датчик температуры горячей воды*
Поз. 3: *магниевый анод*
Поз. 4: *пластмассовая пробка*
Поз. 5: *термометр*

AW: выход горячей воды
VS: подающая линия бака-водонагревателя
MW: место замера температуры горячей воды (трубка для установки датчика)
RS: обратная линия бака водонагревателя
EK: вход холодной воды

Границы применения

ПОВРЕЖДЕНИЕ БАКА

из-за превышения граничных значений.

ОСТОРОЖНО!

- В целях безопасности соблюдайте приведенные здесь граничные значения.

Максимально допустимое значение	Температура	Рабочее избыточное давление	Испытательное давление[2]
	°C	бар	бар
Котловая вода	110	6[1]	–[1]
Горячая вода	95	6	6

Таб. 1 Границы применения бака-водонагревателя

[1] *Зависит от предохранительных устройств отопительной установки (например, предохранительного клапана и мембранного расширительного бака).*

[2] *Рабочее и испытательное давление - избыточное давление.*

3 Монтаж

Монтаж трубопроводов горячей воды должен производиться в соответствии с нормами и правилами, действующими в той стране, где эксплуатируется оборудование.

- Все трубопроводы должны быть подключены к баку-водонагревателю через резьбовые соединения (возможно с запорными вентилями).
- Все трубопроводы и подсоединения должны быть смонтированы без напряжения. Гибкие шланги не переламывать и не перекручивать.
- Вентиль для продувки и спуска воздуха (рис. 2, **поз. 2**) должен быть установлен на трубопроводе горячей воды перед запорным вентилем (рис. 2, **поз. 3**).
- Установка предохранительного клапана:

Предохранительный клапан 6 бар*	
Минимальный присоединительный диаметр	DN15 (15 мм)*

** Соблюдайте инструкции, действующие в стране, где эксплуатируется оборудование.*

- На предохранительном клапане (рис. 2, **поз. 4**) должна быть установлена табличка со следующей надписью: "Не перекрывать продувочную линию. Во время отопления в целях безопасности может вытекать вода."
- Сечение продувочного трубопровода должно быть как минимум равно выходному сечению предохранительного клапана.
- Тщательно промойте трубопроводы и бак-водонагреватель.
- Проверьте все соединения на герметичность!
- Проверьте работу предохранительного клапана.

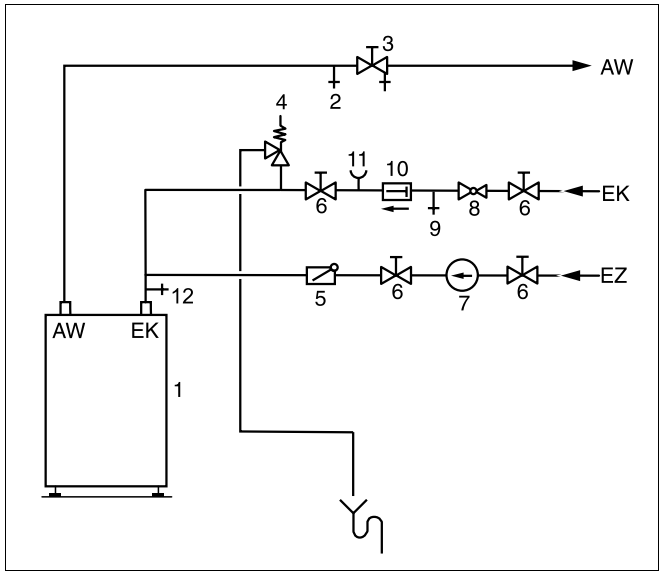

Рис. 2 Монтаж (принципиальная схема)

Поз. 1: *бак-водонагреватель*
Поз. 2: *вентиль для продувки и выпуска воздуха*
Поз. 3: *запорный вентиль со сливом*
Поз. 4: *предохранительный клапан*
Поз. 5: *обратный клапан*
Поз. 6: *запорный вентиль*
Поз. 7: *циркуляционный насос*
Поз. 8: *редукционный клапан (при необходимости)*
Поз. 9: *контрольный вентиль*
Поз. 10: *клапан, препятствующий обратному потоку*
Поз. 11: *штуцер для подключения манометра*
Поз. 12: *сливной вентиль трубопроводной сети*

AW: выход горячей воды
EK: вход холодной воды
EZ: вход циркуляции

3.1 Установка датчика температуры

Установите датчик для измерения и контроля температуры горячей воды:

- Вставьте до упора датчик температуры (рис. 1, **поз. 2**) с зажимной пружиной в трубку (рис. 1, **поз. 1**).
- Следите за тем, чтобы датчик по всей длине прилегал к поверхности трубки.

3.2 Индикация температуры

Для показания температуры горячей воды устанавливается термометр (рис. 1, **поз. 5**).

- Для правильного замера температуры термометр должен плотно прилегать к облицовке.

4 Включение

- Проверьте заполнение бака-водонагревателя и подачу холодной воды (ЕК).
- Проверьте все соединения и трубопроводы на герметичность!
- Информация по обслуживанию содержится в инструкциях по эксплуатации системы управления и отопительного котла (входят в поставку оборудования).

5 Техническое обслуживание

Проверку бака-водонагревателя и магниевого анода рекомендуется проводить силами специалистов отопительной фирмы не реже, чем один раз в 2 года. Магниевый анод представляет собой анод протекторной защиты от коррозии, изнашивающийся в процессе эксплуатации.

5.1 Проверка магниевого анода

- Перекрыть подачу холодной воды (ЕК). Для продувки открыть вышерасположенный водоразборный кран.
- Отверткой вынуть пластмассовую пробку (рис. 1, **поз. 4**).
- Вывернуть магниевый анод (рис. 1, **поз. 3**).

УКАЗАНИЕ ДЛЯ ПОТРЕБИТЕЛЯ

На поверхность магниевого стержня не должны попадать масло или жир. Соблюдайте чистоту.

- Проверить износ магниевого анода (рис. 1, **поз. 3**). Замените анод, если его диаметр уменьшился примерно до 15 – 10 мм (у нового анода Ø 26 мм).
- Если магниевый анод не заменяется на новый, то его следует уплотнить пенькой или специальной лентой.

5.2 Слив воды из бака-водонагревателя

- Перекрыть трубопроводную сеть, насколько это возможно.
- Из оставшихся неперекрытыми водопроводных труб слить воду через сливной вентиль (рис. 2, **поз. 12**).
- Вывернуть магниевый анод (см. 5.1).
- Вставить шланг через муфту магниевого анода и опустить его до днища бака-водонагревателя.
- Слить воду из бака при помощи соответствующего вспомогательного средства, например, насосной установки.
  Или: воду из шланга откачать при помощи сифона и оставить бак-водонагреватель сливаться самостоятельно.

Специализированная отопительная фирма:

Buderus
HEIZTECHNIK

Buderus Heiztechnik GmbH, 35573 Wetzlar
http://www.heiztechnik.buderus.de
E-Mail: info@heiztechnik.buderus.de