Инструкция по монтажу

Комплект подключения расширительного бака Logano G134

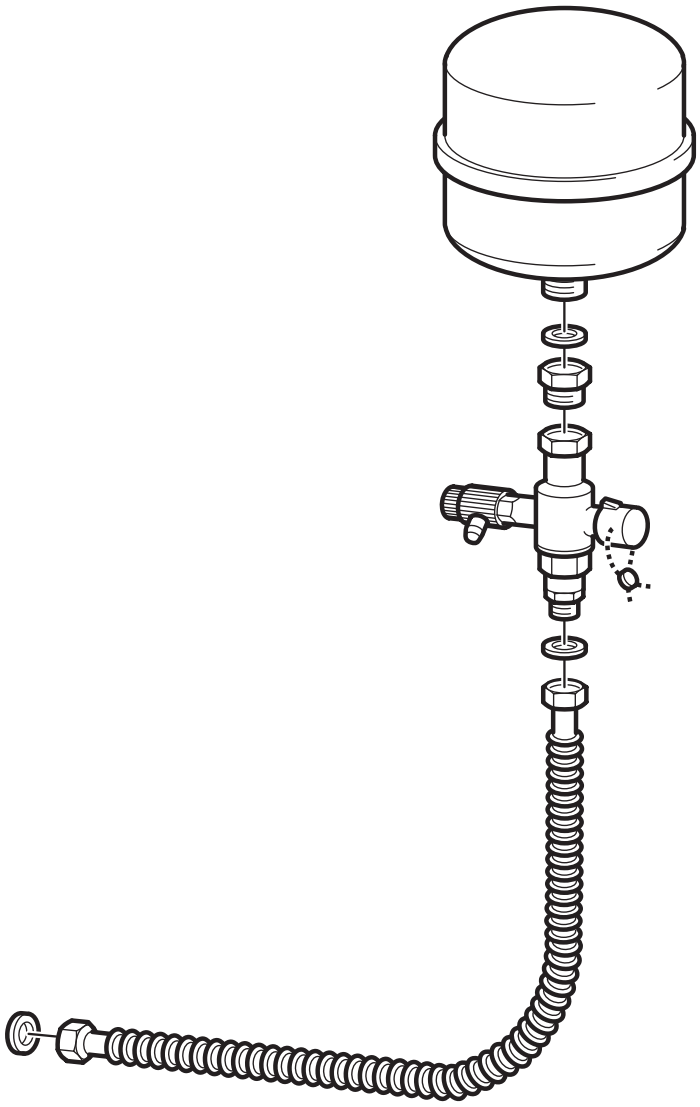

Buderus

Последовательность монтажа

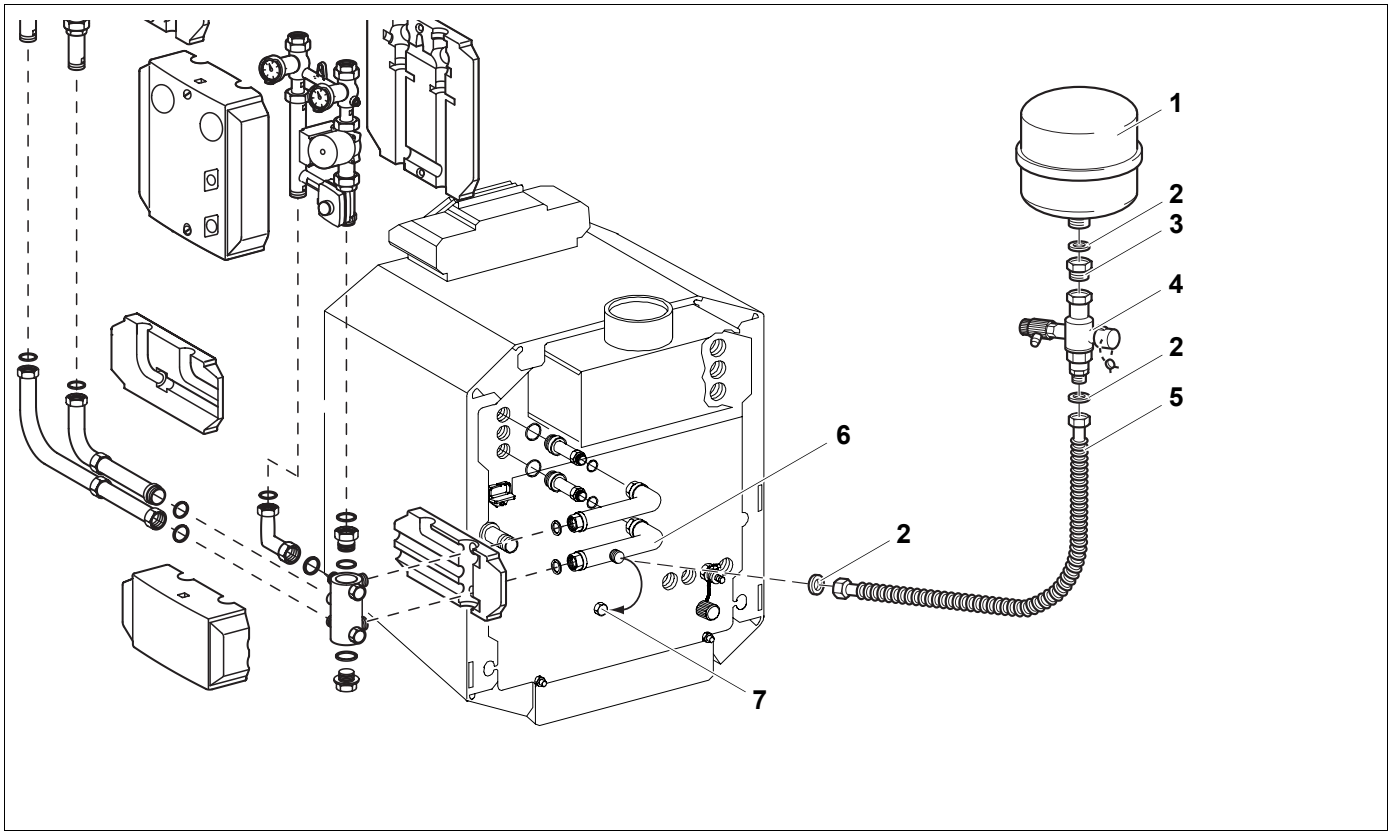

Рис. 1 Монтаж комплекта подключения расширительного бака к котлу G134 с комплектом подсоединения KAS 2

Экспликация к рис. 1

поз. 1: *расширительный бак (не входит в объем поставки)*

поз. 2: *уплотнение Ø 20 x 24 x 2*

поз. 3: *переходник G 1 x Rp ¾*

поз. 4: *колпачковый вентиль G 1 x G ¾*

поз. 5: *металлический гофрированный шланг DN 20*

поз. 6: *труба обратной линии с подсоединением G ¾ для комплекта расширительного бака*

поз. 7: *заглушка G ¾*

УКАЗАНИЕ ДЛЯ ПОТРЕБИТЕЛЯ!

Комплект расширительного бака следует монтировать только с комплектом подсоединения котла.

- Выкрутить заглушку G ¾ (рис. 1, поз. 7) из отвода трубы обратной линии (рис. 1, поз. 6).
- Установить уплотнение (Ø 20 x 24 x 2) (рис. 1, поз. 2) в накидную гайку гофрированного металлического шланга (рис. 1, поз. 5) и прикрутить ее к отводу трубы обратной линии (рис. 1, поз. 6).
- Установить уплотнение (Ø 20 x 24 x 2) (рис. 1, поз. 2) в переходник G 1 (наружная резьба) x Rp ¾ (внутренняя резьба) (рис. 1, поз. 3) и привернуть его к расширительному баку (рис. 1, поз. 1).
- Колпачковый вентиль с накидной гайкой (рис. 1, поз. 4) привернуть к переходнику (рис. 1, поз. 3).
- Установить уплотнение (Ø 20 x 24 x 2) (рис. 1, поз. 2) в накидную гайку гофрированного металлического шланга (рис. 1, поз. 5) и прикрутить ее к колпачковому вентилю (рис. 1, поз. 4).