Инструкция по монтажу

Комплект с расширительным баком и сливной арматурой для котлов G115 и G124 X

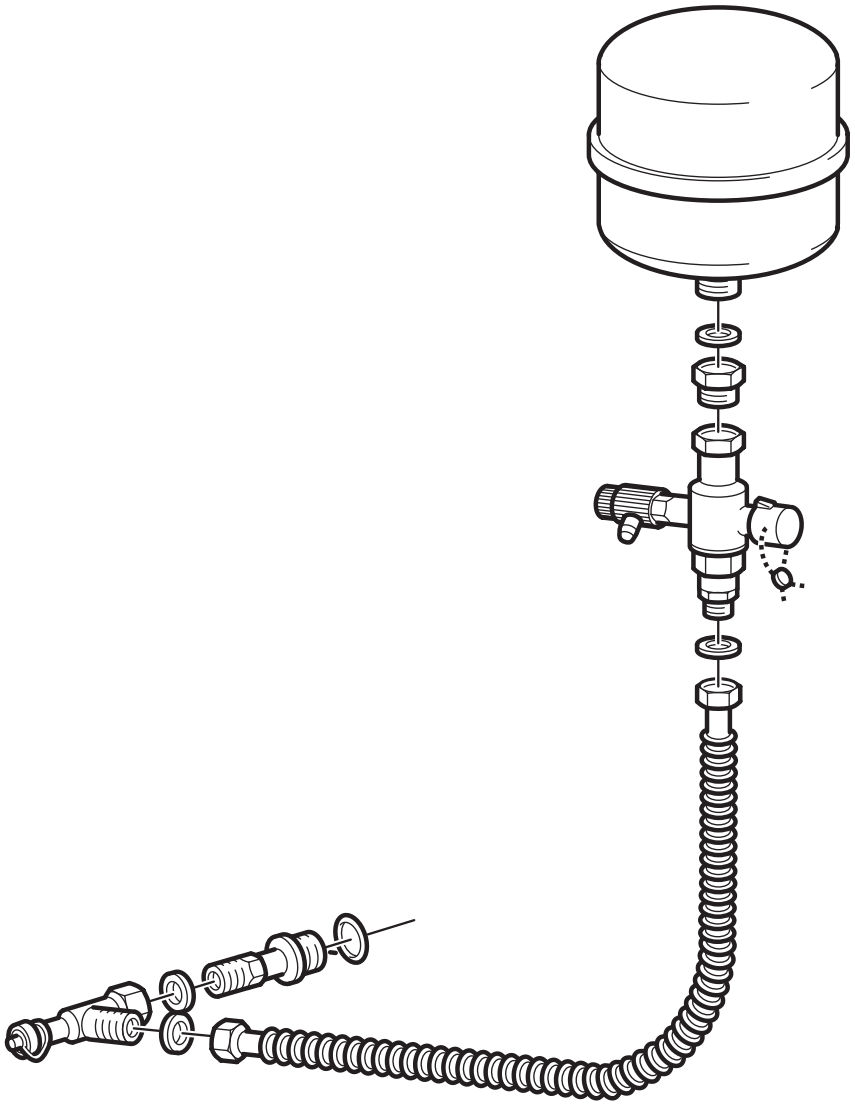

Buderus

Порядок монтажа

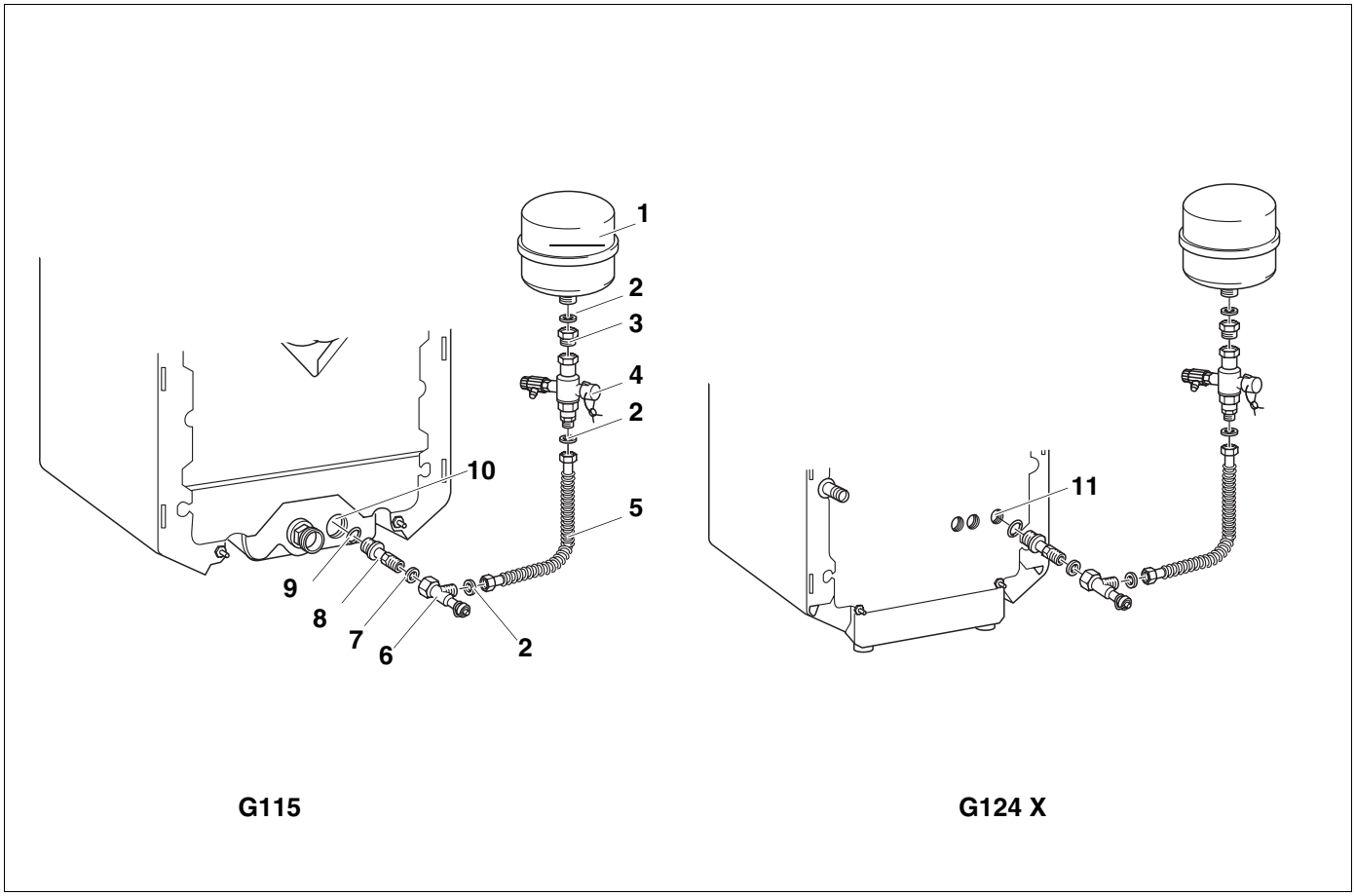

Рис. 1 Монтаж комплекта с расширительным баком и сливной арматурой

Экспликация к рис. 1

Поз. 1: *расширительный бак (не входит в объем поставки)*

Поз. 2: *уплотнение Ø 20 x 24 x 2*

Поз. 3: *переходник G 1 x Rp ¾*

Поз. 4: *колпачковый вентиль G 1 x G ¾*

Поз. 5: *металлический гофрированный шланг DN 20*

Поз. 6: *сливной кран*

Поз. 7: *уплотнение Ø 25 x 30 x 2*

Поз. 8: *двойной ниппель G 1*

Поз. 9: *кольцо Ø 35 x 3*

Поз. 10: *подключение предохранительного расширительного трубопровода обратной линии (RSL/EL)*

Поз. 11: *подключение отводной трубы для слива (RSL/EL)*

- Вставить кольцо (поз. 9) в двойной ниппель (поз. 8).
- Вкрутить двойной ниппель в котел **в отверстие для подключения предохранительного расширительного трубопровода обратной линии (RSL/EL) (поз. 10) для G115** и **в отверстие для подключения отводной трубы для слива (RSL/EL) (поз. 11) для G124 X**.
- Установить уплотнение (Ø 25 x 30 x 2) (поз. 7) в накидную гайку сливного крана (поз. 6) и навернуть его на двойной ниппель (поз. 8).
- Установить уплотнение (Ø 20 x 24 x 2) (поз. 2) в накидную гайку металлического шланга (поз. 5) и навернуть ее на сливной кран (поз. 6).
- Прикрутить переходник (поз. 3) вместе с уплотнением (поз. 2) к расширительному баку (поз. 1).
- Прикрутить колпачковый вентиль с накидной гайкой (поз. 4) к переходнику (поз. 3).
- Установить уплотнение (Ø 20 x 24 x 2) (поз. 2) в накидную гайку металлического гофрированного шланга (поз. 5) и прикрутить к колпачковому вентилю (поз. 4).