Инструкция по монтажу

Система быстрого монтажа отопительного контура для котлов Logano G115

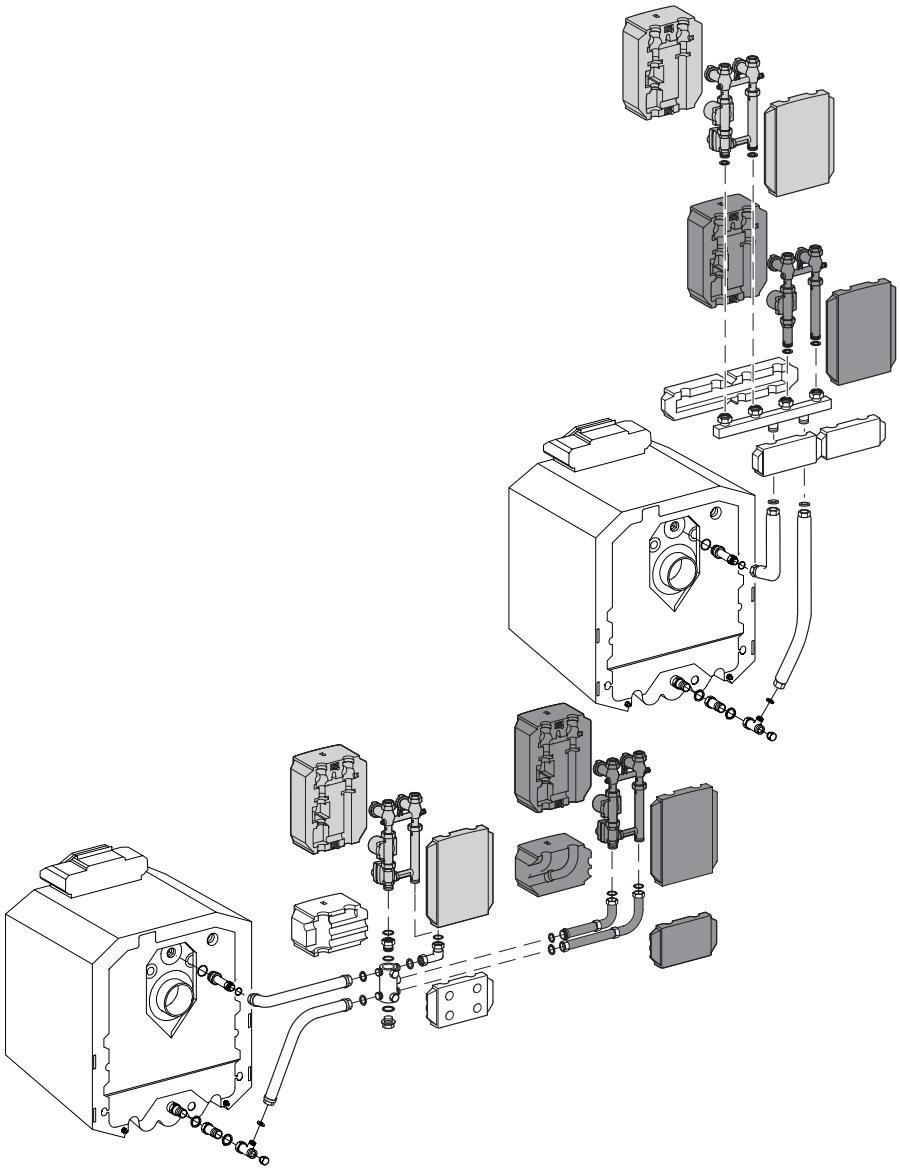

Buderus

Общие указания по применению

Установку следует использовать только в соответствии с ее назначением и при соблюдении указаний инструкции по монтажу. Техническое обслуживание и ремонт должны производиться только уполномоченной для этого фирмой.

Установка должна эксплуатироваться только с теми комплектующими и запасными частями, которые рекомендованы в этой инструкции по монтажу. Другие комплектующие и детали, подверженные износу, могут быть использованы только тогда, когда их назначение четко оговорено для этого использования, и они не нарушают мощностные особенности и требования по безопасной эксплуатации.

Мы оставляем за собой право на технические изменения!

Вследствие постоянного технического совершенствования оборудования возможны незначительные изменения в рисунках, функциональных решениях и технических параметрах.



УКАЗАНИЕ

При монтаже и эксплуатации установки следует соблюдать местные нормы и предписания!

1 Указания. 4

2 Подключения и установочные размеры 5

3 KAS 1 с комплектом отопительного контура HS/HSM 6

3.1 Комплект подключения к котлу KAS 1 7

3.2 Комплект подключения отопительного контура HS/HSM 7

4 KAS 1 с коллектором отопительного контура и с комплектом отопительного контура HS/HSM. 8

4.1 Комплект подключения к котлу KAS 1 9

4.2 Коллектор отопительного контура HKV 9

4.3 Комплект подключения отопительного контура HS/HSM 9

5 KAS 2 с многофункциональным коллектором и с комплектом отопительного контура HS/HSM. 10

5.1 Комплект подключения к котлу KAS 2, боковое подключение, левое исполнение 11

5.1.1 Дополнительный комплект ES 2 для подключения 2-го отопительного контура 11

5.2 Комплект подключения к котлу KAS 2, боковое подключение, правое поперечное исполнение. 13

5.3 Комплект подключения к котлу KAS 2, боковое подключение, левое параллельное исполнение. 15

5.3.1 Дополнительный комплект ES 2 для подключения 2-го отопительного контура 17

5.3.2 Дополнительный комплект ES 3 для подключения 3-го отопительного контура. 17

5.4 Комплект подключения к котлу KAS 2, боковое подключение, правое параллельное исполнение 19

5.4.1 Дополнительный комплект ES для подключения 2-го отопительного контура 21

6 Электрическое подключение. 22

1 Указания

Уплотнения

Уплотнения, необходимые для монтажа отдельных компонентов, входят в поставку.

Электрическое подключение

Все электрические подключения необходимо выполнять в соответствии с электрической схемой. Электропроводка не должна соприкасаться с горячими поверхностями. Соблюдайте местные предписания!

Саморегулирующиеся насосы

При использовании саморегулирующихся насосов следует выполнять рекомендации инструкции по эксплуатации и сервисному обслуживанию системы управления!

Проверка плотности соединений

Перед установкой теплоизоляции необходимо провести проверку плотности соединений установки с целью выявления возможных протечек.

Теплоизоляция

Элементы теплоизоляции проще всего вставлять один в другой, для чего их сначала скрепляют, а затем надевают сверху вниз на котел. Теплоизоляцию HS/HSM нужно дополнительно слегка скрепить пластмассовыми болтами. Вентиляционные щели в теплоизоляции нельзя перекрывать, так как они нужны для прохода воздуха, охлаждающего насос отопительного контура.

Подключение к водопроводной сети

Подключение системы быстрого монтажа проводят с помощью обычных присоединительных фитингов. Нельзя производить пайку деталей к системе быстрого монтажа, так как это может повредить уплотнения.

Наполнение установки водой и удаление из нее воздуха

Для лучшего протекания процесса наполнения установки водой обратный клапан, установленный на подающей линии котла, можно открыть вручную. Для этого нужно шлиц на болте (рис. 1, поз. 2) обратного клапана повернуть в вертикальное положение. При этом следите за тем, чтобы шаровые краны (рис. 1, поз. 1) на подающей (рис. 1, поз. 4) и обратной (рис. 1, поз. 3) линиях были открыты!

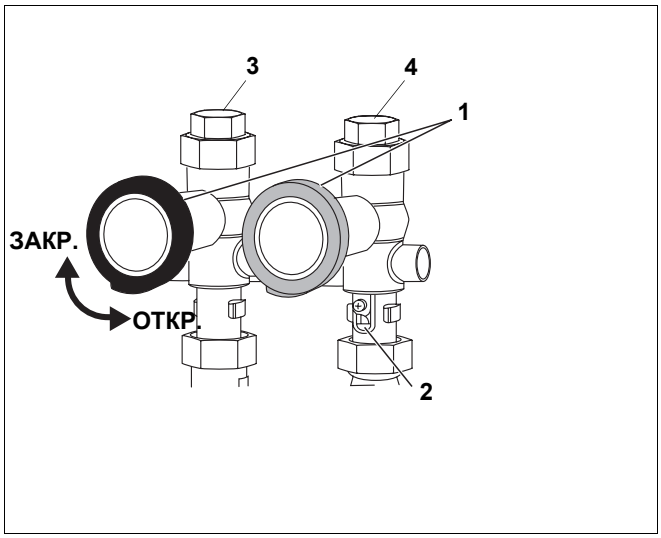

Рис. 1 Подающая и обратная линии

Ручной режим работы смесителя

- Открутить пластмассовые болты, скрепляющие теплоизоляцию HSM.
- Снять переднюю часть теплоизоляции.
- Установите нужную температуру. Для этого нажмите и поверните кнопку на двигателе смесителя.

В ручном режиме выполняйте рекомендации инструкции по эксплуатации системы управления.

Многофункциональный распределитель

Маркировка многофункционального распределителя такова, что все отводы с четными номерами соединятся четными номерами труб водяного контура, а отводы с нечетными номерами соединяются с трубами, имеющими нечетные номера.

2 Подключения и установочные размеры

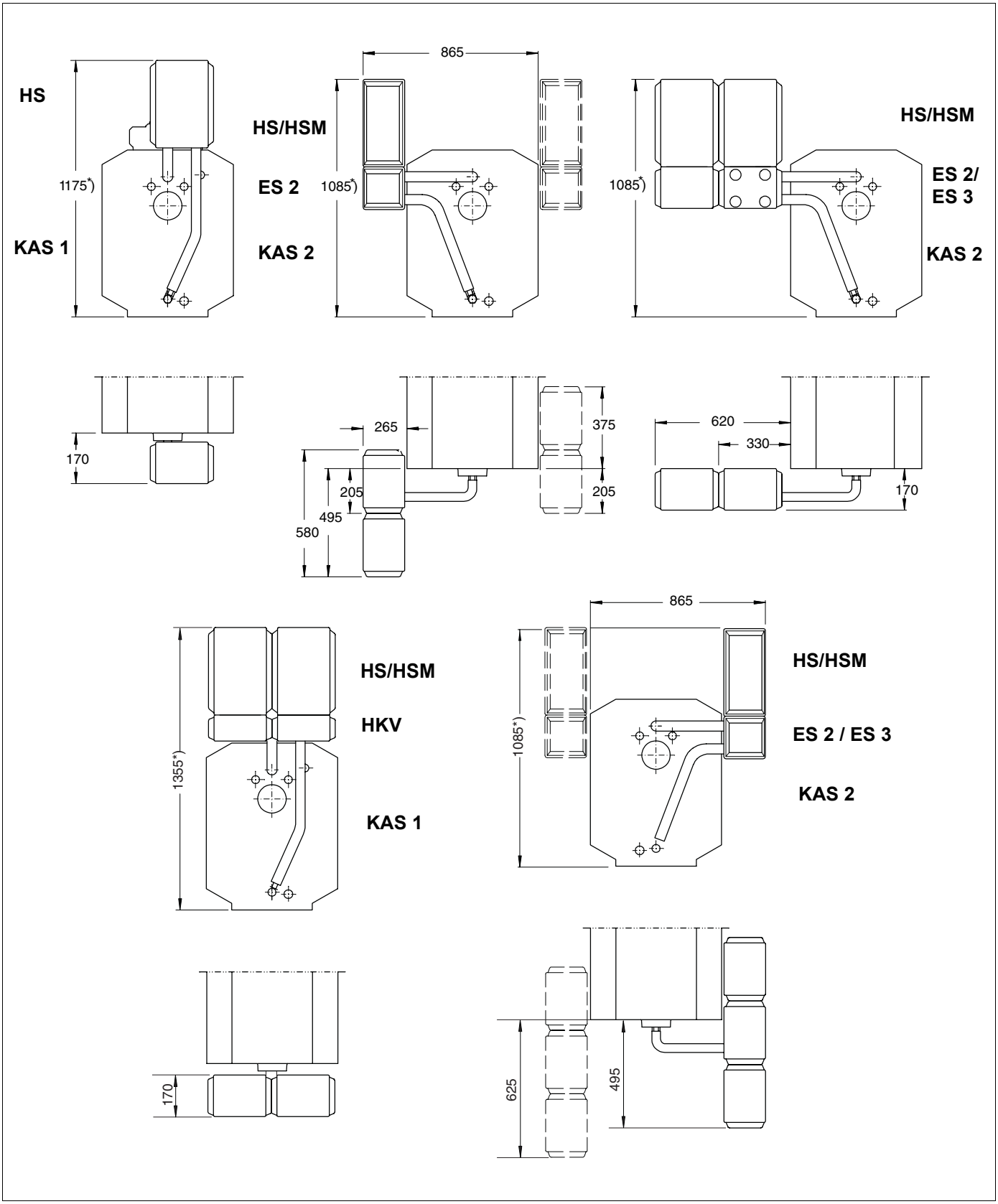

Рис. 2 Подключения и установочные размеры
**) без учета ножек котла,*
размеры по высоте с учетом ножек котла на 15-20 мм больше

3 KAS 1 с комплектом отопительного контура HS/HSM

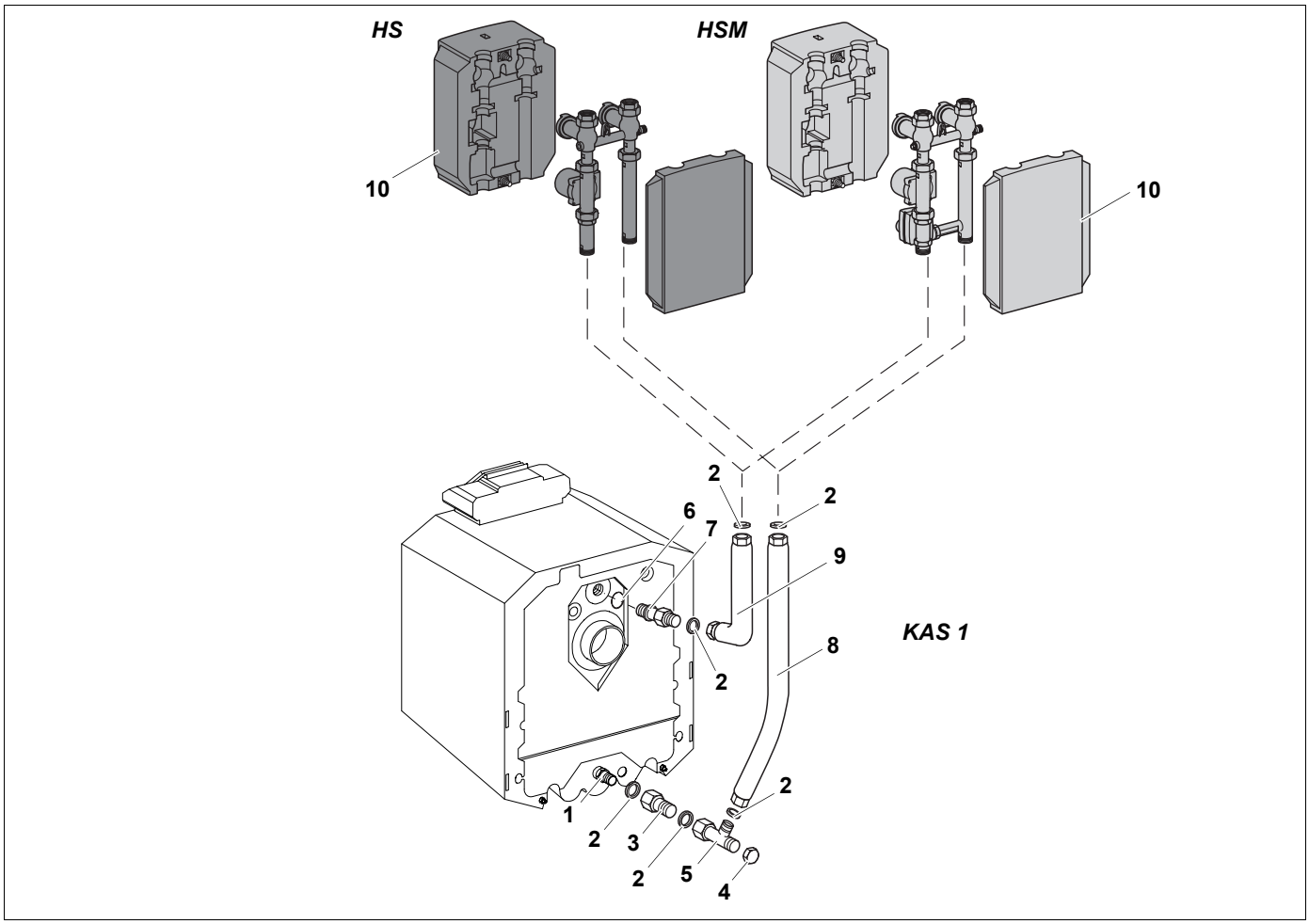

Рис. 3 Установка сзади

Экспликация к рис. 3

Поз. 1: *Сгон питательного трубопровода (заранее смонтирован) G 1¼*

Поз. 2: *Уплотнение Ø 38 x 27 x 2*

Поз. 3: *Удлинительный элемент G 1¼*

Поз. 4: *Торцевая крышка G 1*

Поз. 5: *Тройник (входит в объем поставки котла) G 1¼ x G 1¼ x G 1*

Поз. 6: *Кольцо Ø 44 x 3*

Поз. 7: *Штуцер с резьбой* G 1¼

Поз. 8: *Труба обратной линии*

Поз. 9: *Труба подающей линии*

Поз. 10: *Теплоизоляция*

Комплект подключения к котлу KAS 1 можно установить в комбинации с комплектом подключения отопительного контура HS без смесителя или с комплектом HSM со смесителем. При одновременном подключении двух отопительных контуров пользуйтесь рекомендациями главы 4 на странице 8.

3.1 Комплект подключения к котлу KAS 1

- Вкрутить штуцер с резьбой (**7**) вместе с установленным кольцом (**6**) в отверстие подающей линии котла.
- В накидную гайку на короткой стороне трубы подающей линии (**9**) установить уплотнение (**2**). Слегка прикрутить трубу подающей линии (**9**) к штуцеру с резьбой.
- Установить вертикально длинную сторону трубы подающей линии, крепко привернуть штуцер с резьбой к трубопроводу подающей линии.
- Установить уплотнение между удлинительным элементом (**3**) и сгоном питательного трубопровода (**1**) обратной линии котла и прикрутить их друг к другу.
- Установить уплотнение в резьбу тройника (**5**) и слегка прикрутить тройник к удлинительному элементу (**3**).
- Приложить трубу обратной линии (**8**) к боковому отводу тройника (**5**) так, чтобы короткая сторона была направлена вниз, вложить уплотнение (**2**), выровнять и скрутить их.
- Длинную сторону трубы обратной линии (**8**) выровнять в вертикальном положении и крепко прикрутить удлинительный элемент (**3**) и тройник (**5**).
- Прикрутить сзади к тройнику (**5**) торцевую крышку (**4**).

3.2 Комплект подключения отопительного контура HS/HSM

- Установить уплотнения в верхние резьбовые соединения вертикальных участков трубопроводов.
- Установить на трубы комплект подключения отопительного контура без смесителя (HS) или со смесителем (HSM) в соответствии с рис. 3, прикрутить их и проверить на плотность.
- Надеть с двух сторон соответствующую комплектам подключения отопительного контура теплоизоляцию (**10**) и слега стянуть пластмассовыми болтами.

4 KAS 1 с коллектором отопительного контура и с комплектом отопительного контура HS/HSM

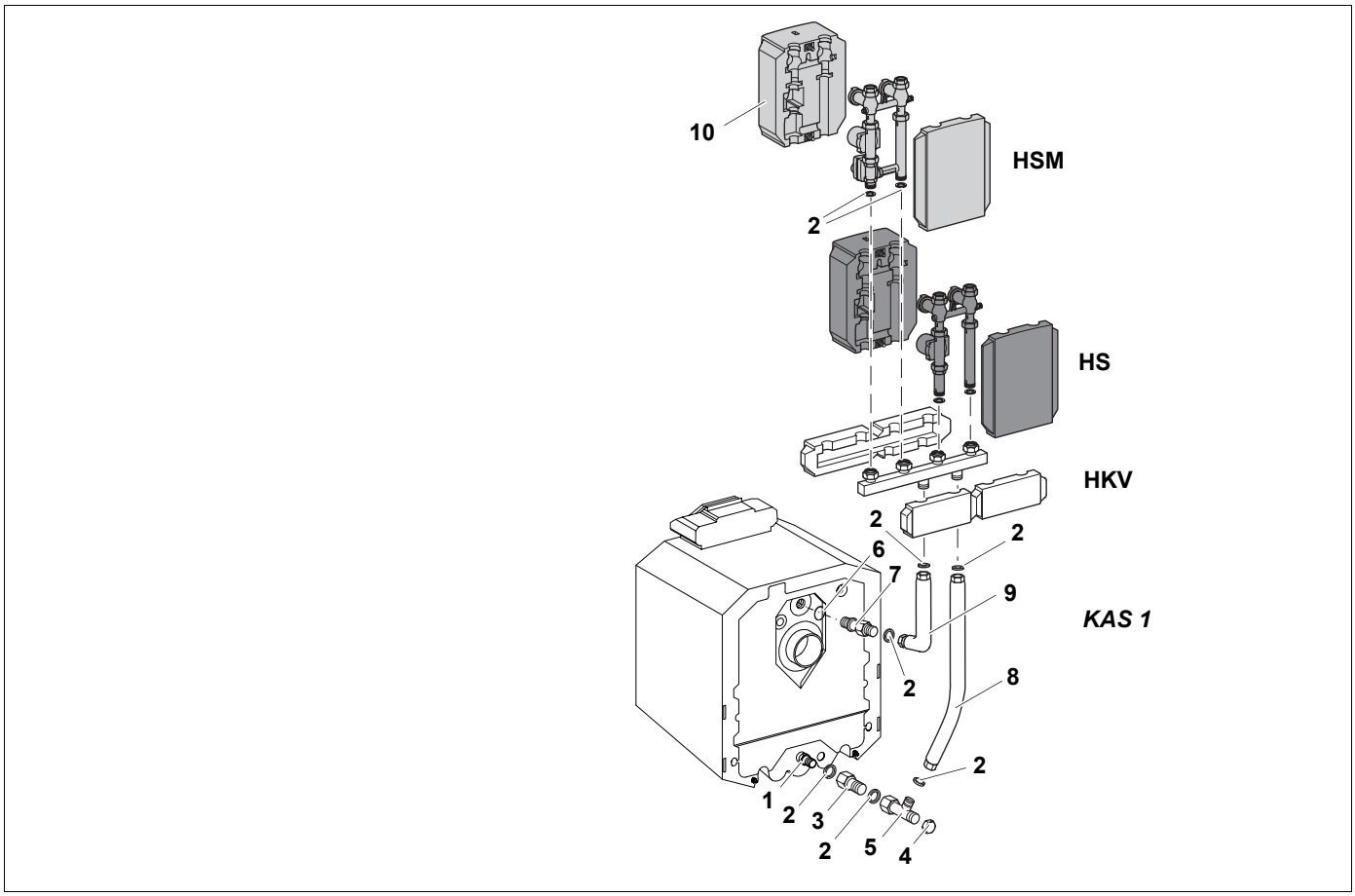

Рис. 4 Установка с коллектором отопительного контура сзади котла

Экспликация к рис. 4

Поз. 1: *Сгон питательного трубопровода (заранее смонтирован) G 1¼*

Поз. 2: *Уплотнение Ø 38 x 27 x 2*

Поз. 3: *Удлинительный элемент G 1¼*

Поз. 4: *Торцевая крышка G 1*

Поз. 5: *Тройник (входит в объем поставки котла) G 1¼ x G 1¼ x G 1*

Поз. 6: *Кольцо Ø 44 x 3*

Поз. 7: *Штуцер с резьбой* G 1¼

Поз. 8: *Труба обратной линии*

Поз. 9: *Труба подающей линии*

Поз. 10: *Теплоизоляция*

4.1 Комплект подключения к котлу KAS 1

- Вкрутить штуцер с резьбой (**7**) вместе с установленным кольцом (**6**) в трубопровод подающей линии котла.
- В накидную гайку на короткой стороне трубы подающей линии (**9**) установить уплотнение (**2**). Слегка прикрутить трубу подающей линии к штуцеру с резьбой.
- Установить вертикально длинную сторону трубы подающей линии, крепко привернуть штуцер с резьбой к трубопроводу подающей линии.
- Установить уплотнение (**2**) между удлинительным элементом (**3**) и сгоном питательного трубопровода (**1**) обратной линии котла и прикрутить их друг к другу.
- Установить уплотнение в резьбу тройника (**5**) и слегка прикрутить тройник к удлинительному элементу (**3**).
- Приложить трубу обратной линии (**8**) к боковому отводу тройника (**5**) так, чтобы короткая сторона была направлена вниз, вложить уплотнение (**2**), выровнять и скрутить их.
- Длинную сторону трубы обратной линии (**8**) выровнять в вертикальном положении и крепко прикрутить удлинительный элемент (**3**) и тройник (**5**).
- Прикрутить сзади к тройнику (**5**) торцевую крышку (**4**).

4.2 Коллектор отопительного контура HKV

- Установить уплотнения в верхние резьбовые соединения вертикальных труб KAS 1.
- Соединить коллектор отопительного контура с комплектом подключения к котлу (KAS 1) в соответствии с изображением на рис. 4. Если коллектор отопительного контура подключен не так, как указано на рис. 4, то он не будет работать - в этом случае будут перепутаны местами обратная и подающая линии.

4.3 Комплект подключения отопительного контура HS/HSM

- Установить уплотнения в верхние резьбовые соединения коллектора отопительного контура HKV.
- Установить на коллектор комплект подключения отопительного контура без смесителя (HS) или со смесителем (HSM) в соответствии с рис. 4, прикрутить их и проверить на плотность.
- Надеть с двух сторон соответствующую комплектам подключения отопительного контура теплоизоляцию (**10**) и слега скрутить пластмассовыми болтами.

5 KAS 2 с многофункциональным коллектором и с комплектом отопительного контура HS/HSM

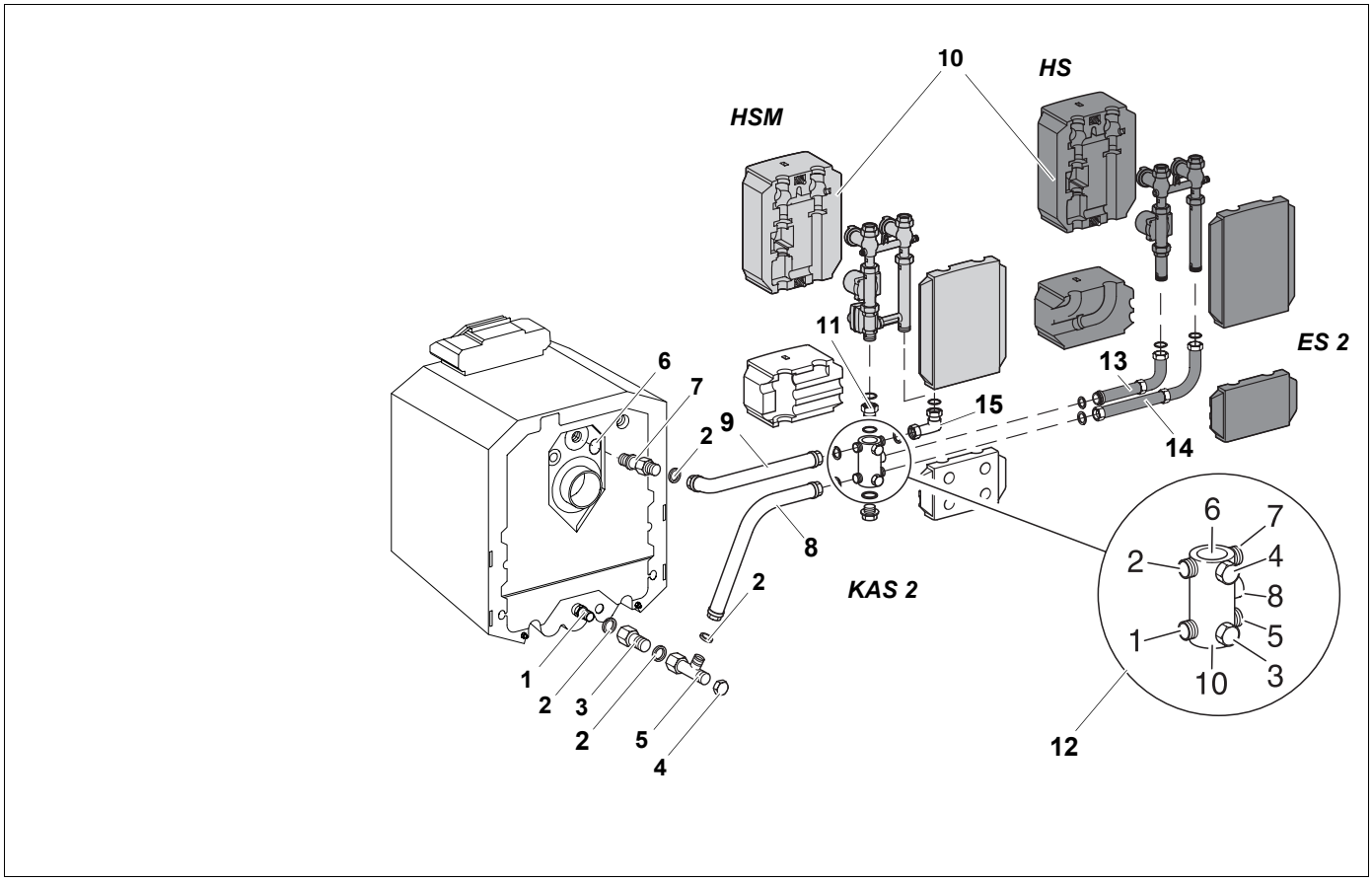

Рис. 5 Боковое подключение, левое поперечное исполнение

Экспликация к рис. 5

Поз. 1: *Сгон питательного трубопровода (заранее смонтирован) G 1¼*

Поз. 2: *Уплотнение Ø 38 x 27 x 2*

Поз. 3: *Удлинительный элемент G 1¼*

Поз. 4: *Торцевая крышка G 1*

Поз. 5: *Тройник (входит в объем поставки котла) G 1¼ x G 1¼ x G 1*

Поз. 6: *Кольцо Ø 44 x 3*

Поз. 7: *Штуцер с резьбой* G 1¼

Поз. 8: *Труба обратной линии*

Поз. 9: *Труба подающей линии*

Поз. 10: *Теплоизоляция*

Поз. 11: *Переходник*

Поз. 12: *Многофункциональный коллектор*

Поз. 13: *Двойной ниппель ES 2*

Поз. 14: *Промежуточный элемент ES 2*

Поз. 15: *Уголок*

5.1 Комплект подключения к котлу KAS 2, боковое подключение, левое исполнение



ВНИМАНИЕ!

При подключении многофункционального коллектора обязательно соблюдайте соответствие нумерации на нем и на присоединяемых элементах.

- Вкрутить штуцер (**7**) вместе с установленным кольцом (**6**) в трубопровод подающей линии котла.
- В накидную гайку на короткой стороне трубы подающей линии (**9**) установить уплотнение (**2**). Слегка прикрутить трубу подающей линии (**9**) к штуцеру.
- Установить горизонтально длинную сторону трубы подающей линии (**9**), крепко привернуть штуцер (**7**) к трубопроводу подающей линии (**9**).
- Установить уплотнение (**2**) на резьбу удлинительного элемента (**3**) и привернуть его к сгону питательного трубопровода (**1**) обратной линии.
- Установить уплотнение (**2**) в резьбу тройника (**5**) и слегка прикрутить тройник к удлинительному элементу (**3**).
- Приложить трубу обратной линии (**8**) к боковому отводу тройника (**5**) так, чтобы длинная сторона была направлена вниз, вложить уплотнение (**2**) и скрутить их.
- Короткую сторону трубы обратной линии (**8**) выровнять в горизонтальном положении и прикрутить удлинительный элемент (**3**) и тройник (**5**).
- Прикрутить сзади к тройнику (**5**) торцевую крышку (**4**).
- Установить уплотнения в верхние резьбовые соединения горизонтальных труб.
- Присоединить отвод N 2 многофункционального коллектора (**12**) к трубе подающей линии (**9**).
- Присоединить отвод N 1 многофункционального коллектора к трубе обратной линии (**8**).
- Вкрутить переходник (**11**) с кольцом сверху в отвод N 6 многофункционального коллектора.
- Установить уплотнения в уголок (**15**) и прикрутить его длинной стороной к отводу N 7 многофункционального коллектора.

Отвод уголка должен быть направлен вверх.

- Установить уплотнения в переходник (**11**) и в уголок (**15**).
- Установить комплект подключения отопительного контура со смесителем (HSM) или без смесителя (HS) в соответствии с рис. 5.
- Закрутить заглушку с установленным на ней кольцом в отвод N 10 многофункционального коллектора.
- Если второй отопительный контур не подключается, то необходимо на отводы NN 3, 4, 5 и 8 поставить заглушки или крышки.
- Проверить плотность всех резьбовых соединений.
- Установить теплоизоляцию.

5.1.1 Дополнительный комплект ES 2 для подключения 2-го отопительного контура

- Вкрутить двойной ниппель **(13)** вместе с кольцом в отвод N 8 многофункционального коллектора.
- Установить отвод трубопровода с уплотнением (длинная сторона) (рис. 5).

Свободная сторона отвода подающей линии должна быть расположена вертикально вверх.

- Установить уплотнение в резьбовое соединение промежуточного элемента (**14**) согласно рис. 5 и прикрутить промежуточный элемент к отводу N 5 многофункционального коллектора.
- Установить отвод трубопровода с уплотнением (короткая сторона) (рис. 5).

Свободная сторона отвода трубопровода должна быть расположена вертикально вверх.

- Установить уплотнения в резьбовые соединения на обоих отводах.
- Прикрутить комплект подключения отопительного контура со смесителем (HSM) или без смесителя (HS) в соответствии с рис. 5.
- Все резьбовые соединения проверить на плотность, затем установить теплоизоляцию.

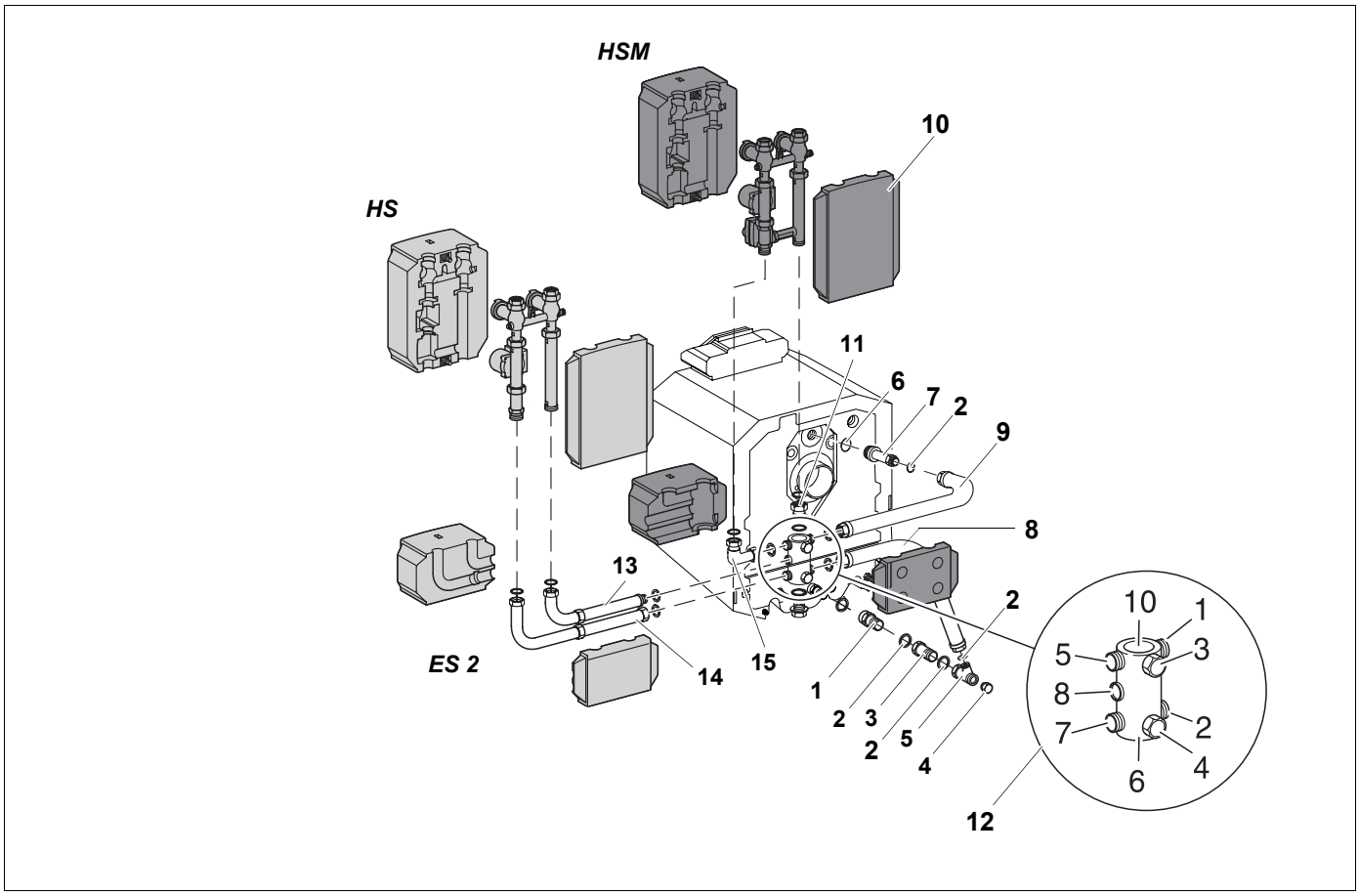

Рис. 6 Боковое подключение, правое поперечное исполнение

Экспликация к рис. 6

Поз. 1: *Сгон питательного трубопровода (заранее смонтирован) G 1¼*

Поз. 2: *Уплотнение Ø 38 x 27 x 2*

Поз. 3: *Удлинительный элемент G 1¼*

Поз. 4: *Торцевая крышка G 1*

Поз. 5: *Тройник (входит в объем поставки котла) G 1¼ x G 1¼ x G 1*

Поз. 6: *Кольцо Ø 44 x 3*

Поз. 7: *Штуцер с резьбой* G 1¼

Поз. 8: *Труба обратной линии*

Поз. 9: *Труба подающей линии*

Поз. 10: *Теплоизоляция*

Поз. 11: *Переходник*

Поз. 12: *Многофункциональный коллектор*

Поз. 13: *Двойной ниппель ES 2*

Поз. 14: *Промежуточный элемент ES 2*

Поз. 15: *Уголок*

5.2 Комплект подключения к котлу KAS 2, боковое подключение, правое поперечное исполнение



ВНИМАНИЕ!

Нумерация подключений на встроенном многофункциональном коллекторе должна обязательно совпадать с нумерацией на рис. 7, иначе не совместятся друг с другом штуцеры подающей и обратной линий со стороны котла и со стороны отопительного контура!



УКАЗАНИЕ!

Последующий монтаж проходит в зеркальном отражении в соответствии с указаниями в главе 5.1 на стр. 11 и главе 5.1.1 на стр. 11.

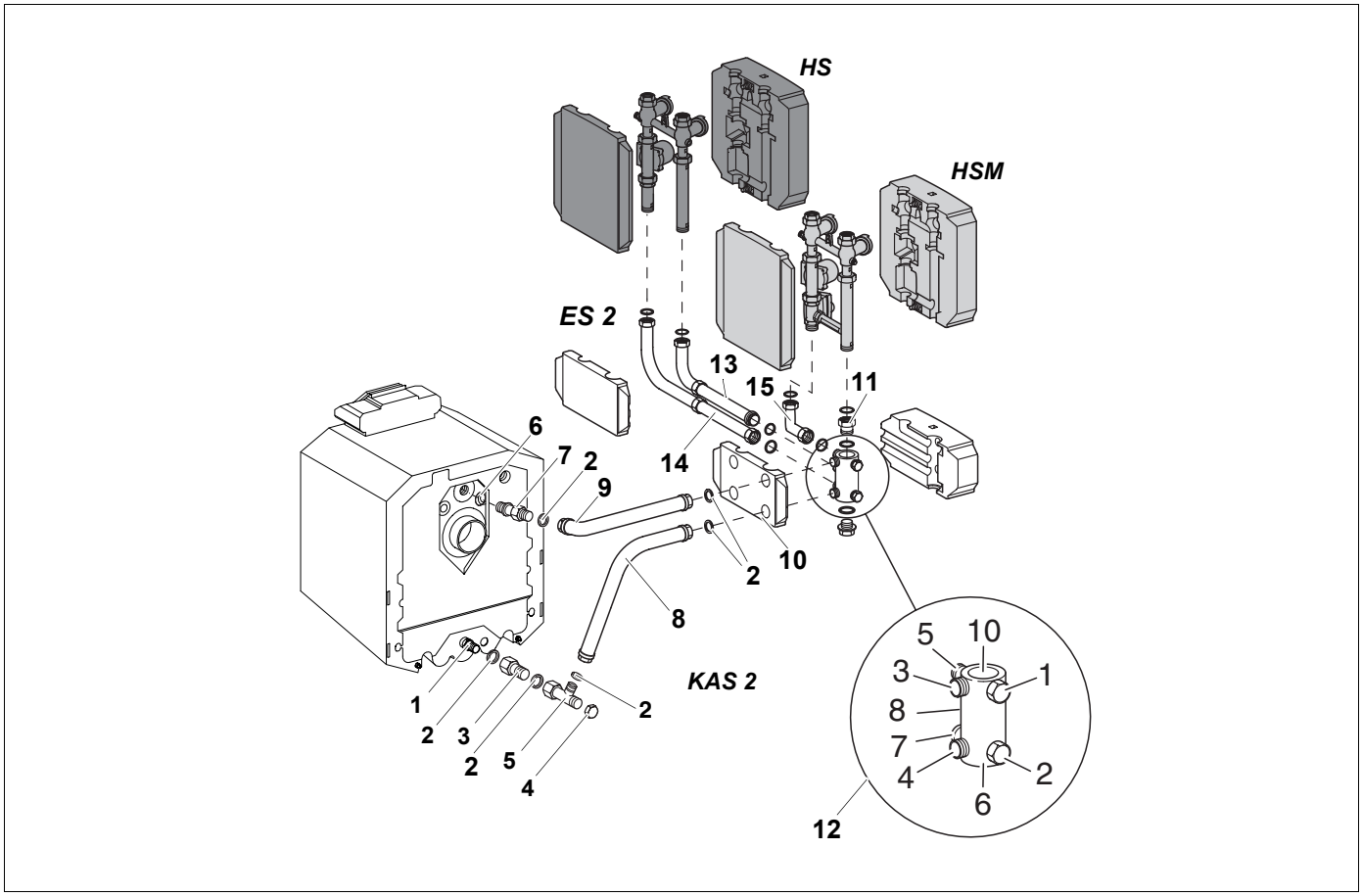

Рис. 7 Боковое подключение, левое параллельное исполнение

Экспликация к рис. 7

Поз. 1: *Сгон питательного трубопровода (заранее смонтирован) G 1¼*

Поз. 2: *Уплотнение Ø 38 x 27 x 2*

Поз. 3: *Удлинительный элемент G 1¼*

Поз. 4: *Торцевая крышка G 1*

Поз. 5: *Тройник (входит в объем поставки котла) G 1¼ x G 1¼ x G 1*

Поз. 6: *Кольцо Ø 44 x 3*

Поз. 7: *Штуцер с резьбой* G 1¼

Поз. 8: *Труба обратной линии*

Поз. 9: *Труба подающей линии*

Поз. 10: *Теплоизоляция*

Поз. 11: *Переходник*

Поз. 12: *Многофункциональный коллектор*

Поз. 13: *Двойной ниппель ES 2*

Поз. 14: *Промежуточный элемент ES 2*

Поз. 15: *Уголок*

5.3 Комплект подключения к котлу KAS 2, боковое подключение, левое параллельное исполнение



ВНИМАНИЕ!

Нумерация подключений на встроенном многофункциональном коллекторе должна обязательно совпадать с нумерацией на рис. 7, иначе не совместятся друг с другом штуцеры подающей и обратной линий со стороны котла и со стороны отопительного контура!

- Вкрутить штуцер (**7**) вместе с установленным кольцом (**6**) в трубопровод подающей линии котла.
- В накидную гайку на короткой стороне трубы подающей линии (**9**) установить уплотнение (**2**). Слегка прикрутить трубу подающей линии (**9**) к штуцеру (**7**).
- Установить горизонтально длинную сторону трубы подающей линии (**9**), крепко привернуть штуцер (**7**) к трубопроводу подающей линии (**9**).
- Установить уплотнение (**2**) на резьбу удлинительного элемента (**3**) и привернуть его к сгону питательного трубопровода (**1**) обратной линии.
- Установить уплотнение в резьбу тройника (**5**) и слегка прикрутить тройник к удлинительному элементу.
- Приложить трубу обратной линии (**8**) к боковому отводу тройника (**5**) так, чтобы длинная сторона была направлена вниз, вложить уплотнение и скрутить их.
- Короткую сторону трубы обратной линии выровнять в горизонтальном положении и прикрутить удлинительный элемент (**3**) к тройнику (**5**).
- Прикрутить сзади к тройнику (**5**) торцевую крышку (**4**).
- Вырезать теплоизоляцию (**10**) и надеть на трубы подающей и обратной линий.
- Установить уплотнения в верхние резьбовые соединения горизонтальных труб.
- Присоединить отвод N 3 многофункционального коллектора (**12**) к трубе подающей линии (**9**).
- Присоединить отвод N 4 многофункционального коллектора к трубе обратной линии (**8**).
- Вкрутить переходник (**11**) сверху в отвод N 10 многофункционального коллектора.
- Установить уплотнения в уголок (**15**) и прикрутить его длинной стороной к отводу N 5 многофункционального коллектора.

Отвод уголка должен быть направлен вверх.

- Установить уплотнения в переходник (**11**) и в уголок (**15**).
- Установить комплект подключения отопительного контура со смесителем (HSM) или без смесителя (HS) в соответствии с рис. 7.
- Закрутить заглушку с установленным на ней кольцом в отвод N 6 многофункционального коллектора.
- Если второй отопительный контура не подключается, то необходимо на отводы NN 1, 2, 7 и 8 поставить заглушки или крышки.

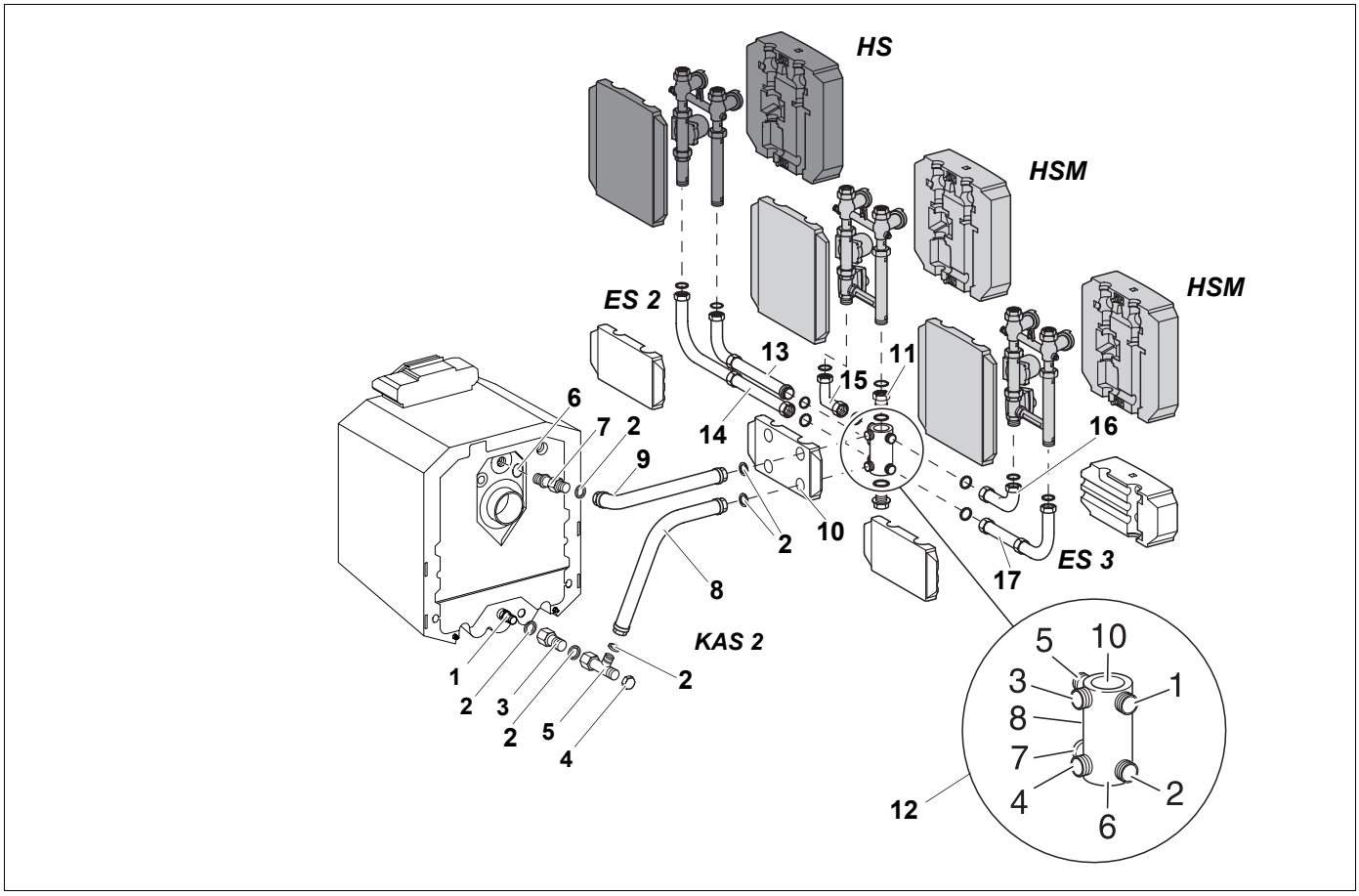

Рис. 8 Боковое подключение, левое параллельное исполнение

Экспликация рис. 8

Поз. 1: *Сгон питательного трубопровода (заранее смонтирован) G 1¼*

Поз. 2: *Уплотнение Ø 38 x 27 x 2*

Поз. 3: *Удлинительный элемент G 1¼*

Поз. 4: *Торцевая крышка G 1*

Поз. 5: *Тройник (входит в объем поставки котла) G 1¼ x G 1¼ x G 1*

Поз. 6: *Кольцо Ø 44 x 3*

Поз. 7: *Штуцер с резьбой* G 1¼

Поз. 8: *Труба обратной линии*

Поз. 9: *Труба подающей линии*

Поз. 10: *Теплоизоляция*

Поз. 11: *Переходник*

Поз. 12: *Многофункциональный коллектор*

Поз. 13: *Двойной ниппель ES 2*

Поз. 14: *Промежуточный элемент ES 2*

Поз. 15: *Уголок*

Поз. 16: *Уголок ES 3*

Поз. 17: *Промежуточный элемент ES 3*

5.3.1 Дополнительный комплект ES 2 для подключения 2-го отопительного контура

- Вкрутить двойной ниппель (**13**) вместе с кольцом в отвод N 8 многофункционального коллектора (**12**).
- Установить отвод трубопровода с уплотнением (длинная сторона) (рис. 8).

Свободная сторона отвода обратной линии должна быть расположена вертикально вверх.

- Установить уплотнение в резьбовое соединение промежуточного элемента (**14**) и прикрутить промежуточный элемент к отводу N 7 многофункционального коллектора.
- Установить отвод трубопровода с уплотнением (короткая сторона) (рис. 8).

Свободная сторона отвода подающей линии должна быть расположена вертикально вверх.

- Установить уплотнения в резьбовые соединения (**16**, длинная сторона) на обоих отводах.
- Прикрутить комплект подключения отопительного контура со смесителем (HSM) или без смесителя (HS) в соответствии с рис. 8.
- Все резьбовые соединения проверить на плотность, затем установить теплоизоляцию.

5.3.2 Дополнительный комплект ES 3 для подключения 3-го отопительного контура.

- Установить уплотнение в уголок и соединить с отводом N 1 на многофункциональном коллекторе (**12**).
- Свободная сторона уголка должна быть расположена вертикально вверх.
- В промежуточный элемент (**17**, обратная линия) установить уплотнение и прикрутить промежуточный элемент к отводу N 2 многофункционального коллектора.
- Установить отвод трубопровода вместе с уплотнением (короткая сторона).
- Свободная сторона отвода должна располагаться вертикально вверх.
- Установить уплотнения в резьбовые соединения подающей и обратной линий.
- Прикрутить комплект подключения отопительного контура со смесителем (HSM) или без смесителя (HS) в соответствии с рис. 8.
- Все резьбовые соединения проверить на плотность, затем установить теплоизоляцию.

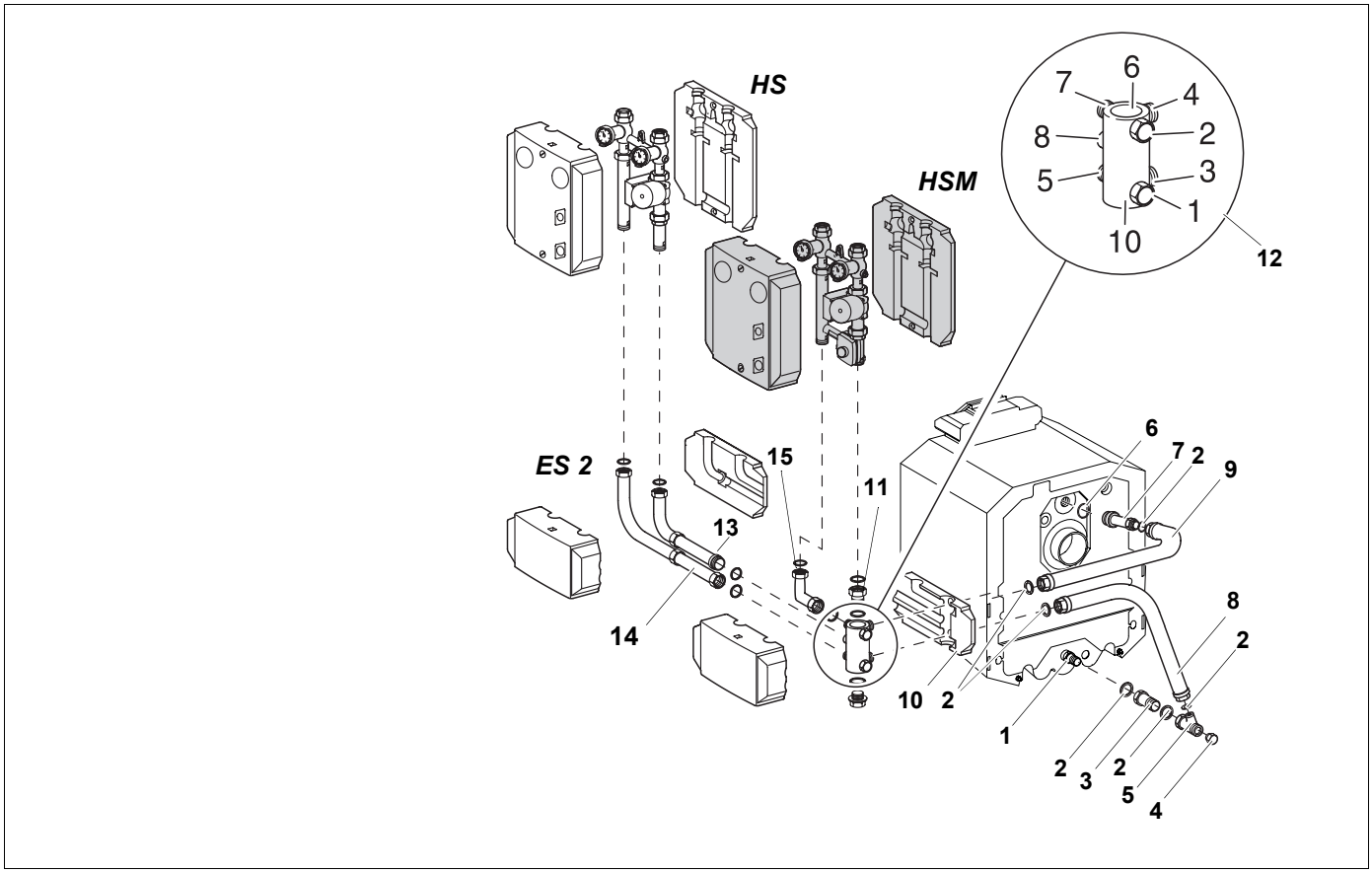

Рис. 9 Боковое подключение, правое параллельное исполнение

Экспликация к рис. 9

Поз. 1: *Сгон питательного трубопровода (заранее смонтирован) G 1¼*

Поз. 2: *Уплотнение Ø 38 x 27 x 2*

Поз. 3: *Удлинительный элемент G 1¼*

Поз. 4: *Торцевая крышка G 1*

Поз. 5: *Тройник (входит в объем поставки котла) G 1¼ x G 1¼ x G 1*

Поз. 6: *Кольцо Ø 44 x 3*

Поз. 7: *Штуцер с резьбой* G 1¼

Поз. 8: *Труба обратной линии*

Поз. 9: *Труба подающей линии*

Поз. 10: *Теплоизоляция*

Поз. 11: *Переходник*

Поз. 12: *Многофункциональный коллектор*

Поз. 13: *Двойной ниппель ES 2*

Поз. 14: *Промежуточный элемент ES 2*

Поз. 15: *Уголок*

5.4 Комплект подключения к котлу KAS 2, боковое подключение, правое параллельное исполнение

ВНИМАНИЕ!

Нумерация подключений на встроенном многофункциональном коллекторе должна обязательно совпадать с нумерацией на рис. 9, иначе не совместятся друг с другом штуцеры подающей и обратной линий со стороны котла и со стороны отопительного контура!

- Вкрутить штуцер (**7**) вместе с установленным кольцом (**6**) в трубопровод подающей линии котла.
- В накидную гайку на короткой стороне трубы подающей линии (**9**) установить уплотнение (**2**). Слегка прикрутить трубу подающей линии к штуцеру (**7**).
- Установить горизонтально длинную сторону трубы подающей линии (**9**), крепко привернуть штуцер к трубопроводу подающей линии.
- Установить уплотнение на резьбу удлинительного элемента (**3**) и привернуть его к сгону питательного трубопровода (**1**) обратной линии.
- Установить уплотнение (**2**) в резьбу тройника (**5**) и слегка прикрутить тройник (**5**) к удлинительному элементу (**3**).
- Приложить трубу обратной линии (**8**) к боковому отводу тройника (**5**) так, чтобы длинная сторона была направлена вниз, вложить уплотнение и скрутить их.
- Короткую сторону трубы обратной линии (**8**) выровнять в горизонтальном положении и прикрутить удлинительный элемент (**3**) и тройник (**5**).
- Прикрутить сзади к тройнику (**5**) торцевую крышку (**4**).
- Вырезать теплоизоляцию (**10**) и надеть на трубы подающей и обратной линий
- Установить уплотнения в верхние резьбовые соединения горизонтальных труб.
- Присоединить отвод N 4 многофункционального коллектора (**12**) к трубе подающей линии.
- Присоединить отвод N 3 многофункционального коллектора к трубе обратной линии.
- Вкрутить переходник (**11**) с кольцом сверху в отвод N 6 многофункционального коллектора.
- Установить уплотнения в уголок (**15**) и прикрутить его длинной стороной к отводу N 7 многофункционального коллектора. Отвод уголка (**15**) должен быть направлен вверх.
- Установить уплотнения в переходник (**11**) и в уголок (**15**).
- Установить комплект подключения отопительного контура со смесителем (HSM) или без смесителя (HS) в соответствии с рис. 9.
- Закрутить заглушку с установленным на ней кольцом в отвод N 10 многофункционального коллектора.
- Если второй отопительный контура не подключается, то необходимо на отводы NN 1, 2, 5 и 8 поставить заглушки или крышки.
- Проверить плотность всех резьбовых соединений.
- Установить изоляцию.

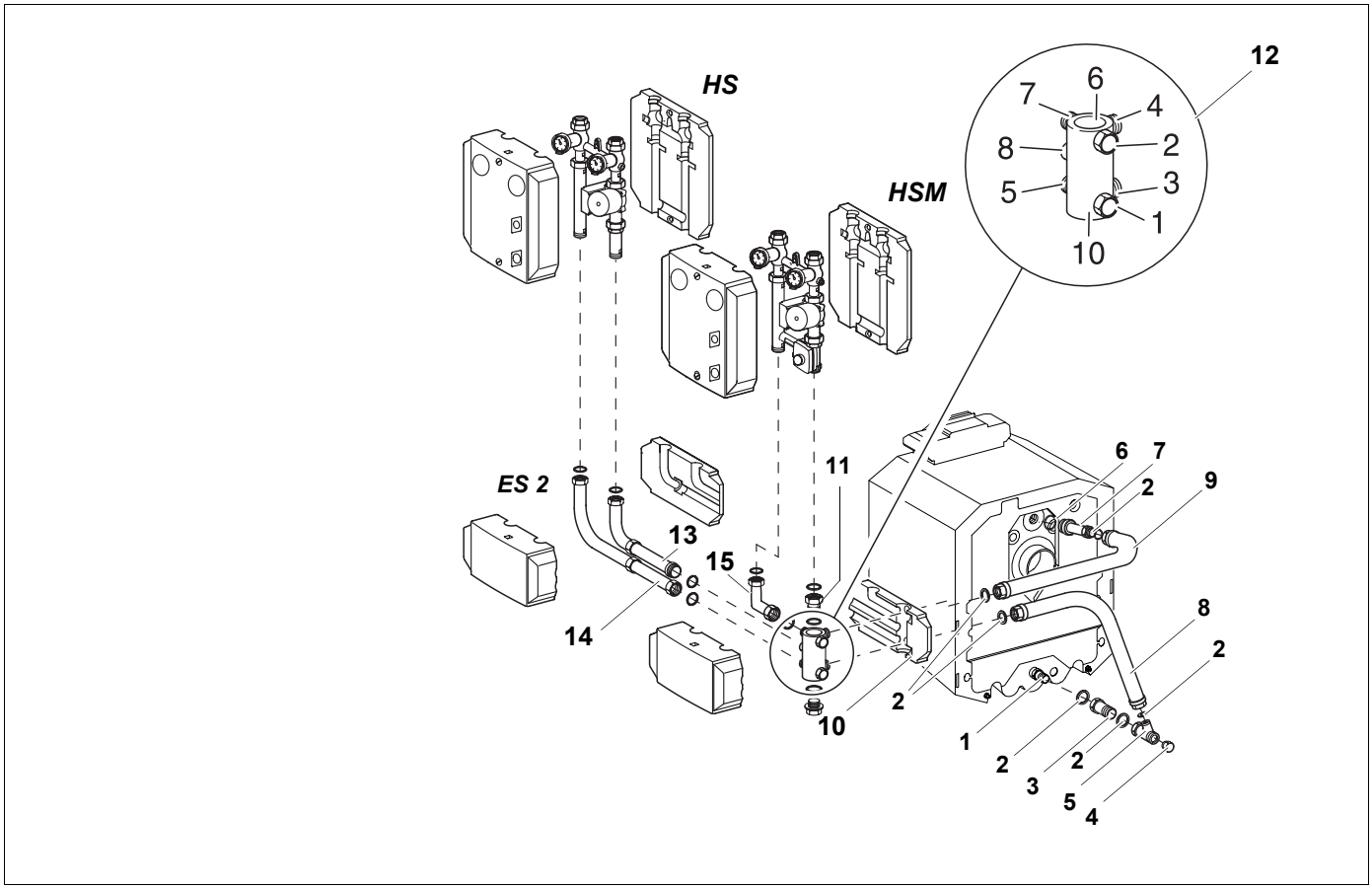

Рис. 10 Боковое подключение. правое параллельное исполнение

Экспликация к рис. 10

Поз. 1: *Сгон питательного трубопровода (заранее смонтирован) G 1¼*

Поз. 2: *Уплотнение Ø 38 x 27 x 2*

Поз. 3: *Удлинительный элемент G 1¼*

Поз. 4: *Торцевая крышка G 1*

Поз. 5: *Тройник (входит в объем поставки котла) G 1¼ x G 1¼ x G 1*

Поз. 6: *Кольцо Ø 44 x 3*

Поз. 7: *Штуцер с резьбой* G 1¼

Поз. 8: *Труба обратной линии*

Поз. 9: *Труба подающей линии*

Поз. 10: *Теплоизоляция*

Поз. 11: *Переходник*

Поз. 12: *Многофункциональный коллектор*

Поз. 13: *Двойной ниппель ES 2*

Поз. 14: *Промежуточный элемент ES 2*

Поз. 15: *Уголок*

5.4.1 Дополнительный комплект для ES для подключения 2-го отопительного контура

- Вкрутить двойной ниппель (**13**) вместе с кольцом в отвод N 8 на многофункциональном коллекторе.
- Установить отвод трубопровода вместе с уплотнением (длинная сторона).
- Свободная сторона отвода подающей линии должна быть расположена вертикально вверх.
- Установить уплотнение в резьбовое соединение промежуточного элемента (**14**) в соответствии с рис. 10 и прикрутить промежуточный элемент к отводу N 5 многофункционального коллектора.

Свободная сторона отвода обратной линии должна быть расположена вертикально вверх.

- Установить уплотнения в резьбовые соединения на обоих отводах трубопровода.
- Прикрутить комплект подключения отопительного контура со смесителем (HSM) или без смесителя (HS) согласно рис. 10.
- Все резьбовые соединения проверить на плотность, затем установить теплоизоляцию.
- Установить отвод трубопровода с уплотнением (короткая сторона) (рис. 10).

6 Электрическое подключение

- Все электрические подключения выполнять в соответствии с электрической схемой.
- Уложить электрические провода в кабельный канал (рис. 11, поз. 1), находящийся на теплоизоляции сзади котла и вывести их назад.
- Соединительные провода не должны касаться горячих поверхностей.

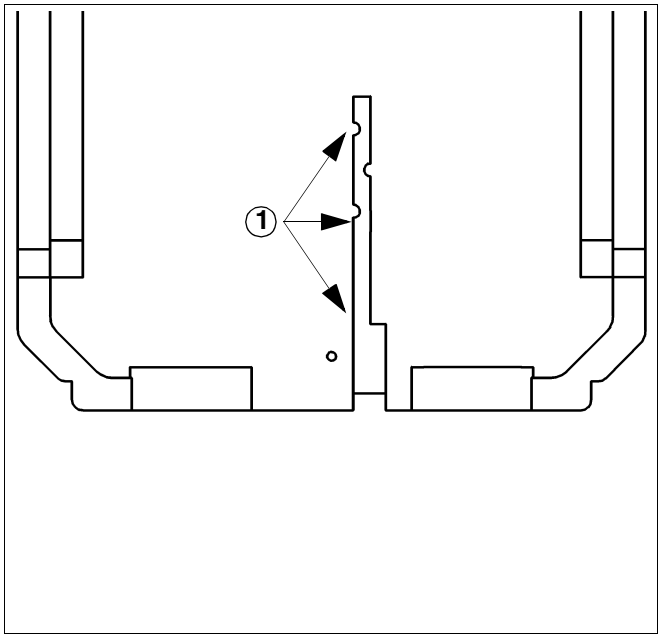

Рис. 11 Теплоизоляция на задней стенке котла

Для записей

Специализированная отопительная фирма:

Buderus

HEIZTECHNIK

Buderus Heiztechnik GmbH, 35573 Wetzlar
http://www.heiztechnik.buderus.de
E-Mail: info@heiztechnik.buderus.de